ԲԱՑԱՏՐԱԳԻՐ

Նախագծված է Գեղարքունիկի մարզ ք. Սեվան թիվ 2 " Զարթոնք " մանկապարտեզի գազիֆիկացում: Նախագիծը կատարված է համաձայն տեխնիկական պայմանի հիման վրա:

Նախագծվող g/ ճնշման գազատարի միացման կետը համաձայնեցված է ԳԳՄ հետ: Գազատարի տրամագիծը d=57 մմ վերգետնյա:

Նախագիծը կատարված է համաձայն շինարարական նորմերի և կանոնների՝ ՀՀՇՆ-IV-12.03.03-04:

Նախատեսվում է գազատարի վերգետնյա տեղադրում:

Գազատարի տեղադրումն իրականացվում է պողպատյա խողովակներից ԳՈՍՏ 8732-85

Նախագծով նախատեսված ներքին ցանցի գազամատակարարումը իրականացված է փակ այրման խցիկով (տուրբո) կաթսա տեղադրումով:

Կաթսայատանը տեղադրվում է 3 հատ տուրբո կաթսա՝ 32 ԿՎՏ հզորությամբ, որի ընդհանուր գազի ծախսը կազմում է B =12 մ3/ժ:

ՊԱՅՄԱՆԱԿԱՆ ԲՇԱՆՆԵՐ

ՊԱՅՄԱՆԱԿԱՆ ԲՇԱՆՆԵՐ

Ցածր ճնշման գազատար

ԳԱԶԻ ՀԱՇՎԻՉ

ԿԱԹՍԱ՝ ՓԱԿ ԱՅՐՄԱՆ ԽՑԻԿՈՎ (ՏՈՒՐԲՈ)

ՇԱՐԺԱԿԱՆ ՀԵՆԱՐԱՆ

ԹԵՐԹԵՐԻ ՀԱՄԱՐԱԿԱԼՈՒՄ

N	ԱՆՎԱՆՈՒՄԸ	ԹԵՐԹ
1	ԱՆՎԱՆԱԹԵՐԹ	Գ-1
2	ՀԱՏԱԿԱԳԻԾ ԱՐՏԱՔԻՆ ԳԱԶԱՏԱՐԻ	Գ-2
3	ԵՐԿԱՅՆԱԿԱՆ ԿՏՐՎԱՑՔ	Գ-3
4	ԿԱԹՍԱՅԱՏԱՆ ՀԱՏԱԿԱԳԻԾ և ՍԽԵՄԱ Մ 1:100	Գ-4
5	ՇԱՐԺԱԿԱՆ ՀԵՆԱՐԱՆ	Գ-5

ԱՇԽԱՏԱՆՔՆԵՐԻ ԾԱՎԱԼԸ

N	ԱՆՎԱՆՈՒՄ	ՉԱՓԸ ՏԵՍԱԿԸ	ՉԱՓՄԱՆ ՄԻԱՎՈՐ	ՔԱՆԱԿ
	ԱՐՏԱՔԻՆ ԳԱԶԱՏԱՐ			
1.	ՀՈՂԱՅԻՆ ԱՇԽԱՏԱՆՔ		Մ³	4.0
2.	ԳԱԶԱՄՈՒՂԻ ԱՎԱԶԻ ՀԻՄՔ		Մ³	-
3.	ՀԱՂԻ ՏԵՂԱՓՈԽՈՒՄ		Մ³	1.4
4.	ԱՆԿԱՐ ՊՈՂՊԱՏՅԱ ԽՈՂՈՎԱԿ՝ ԳՈՍՏ 8732-76	d57	ԳՄ	5.0
5.	ՆՈՒՅՆԸ	d32	ԳՄ	78.0
6.	ԳԱԶԱՅԻՆ ԽՑԱՆԱՅԻՆ ՓԱԿԱՆ	d32	ՀԱՏ	1
7.	ԽՈՂՈՎԱԿՆԵՐԻ ՅՈՒՂԱՆԵՐԿՈՒՄ		Մ²	8.7
8.	ԳԱԶԻ ՀԱՇՎԻՉ	G1	ՀԱՏ	1
9.	ՄԻԱՑՄԱՆ ՏԵՂ	d57	ՀԱՏ	1
10.	ՀԵՆԱՐԱՆ ԽՈՂՈՎԱԿՆԵՐԻՑ H=3.0	d57	ՀԱՏ / ԳՄ	1 / 3.0
11.	ՀԵՆԱՐԱՆԻ ԲԻՏՈՆԻ ՀԻՄՆԱՏԱԿ		Մ³	0.32
12.	ՀԱՄԱԿԱՐԳԻ ՓՈՐՁԱՐԿՈՒՄ		ԳՄ	83.0
13.	ԱՄՐԱՑՈՒՄՆԵՐ	d=32	ԿԳ	4.2
14.	ՋԵՎԱՎՈՐ ՄԱՍԵՐ		ԿԳ	2.5
15.				
	ՆԵՐՔԻՆ ԳԱԶԱՏԱՐ			
16.	ԿԱԹՍԱ՝ ՓԱԿ ԱՅՐՄԱՆ ԽՑԻԿՈՎ (ՏՈՒՐԲՈ)	32ԿՎՏ	ՀԱՏ	
17.	ԱՆԿԱՐ ՊՈՂՊԱՏՅԱ ԽՈՂՈՎԱԿ՝ ԳՈՍՏ 8732-76	d32/d57	ԳՄ	3.0/4.0
18.	ԽՈՂՈՎԱԿՆԵՐԻ ՅՈՒՂԱՆԵՐԿՈՒՄ		Մ²	0.3
19.	ԳԱԶԱՅԻՆ ԽՑԱՆԱՅԻՆ ՓԱԿԱՆ	d20	ՀԱՏ	1
20.	ՕԴԱՏԱՐ	d200	ՀԱՏ	
21.	ԺԱԼՅՈՒԶԱՅԻՆ ՑԱՆՑ	PP150X1500	ՀԱՏ	
22.	ՀԱՄԱԿԱՐԳԻ ՓՈՐՁԱՐԿՈՒՄ		ԳՄ	7.0
23.	ՊԱՇՏՊԱՆԻՉ ՊԱՏՅԱՆ L=0.5Մ	d=57	ՀԱՏ	1
24.	ՊԱՏԵՐԻ ՄԵՋ ԱՆՑՔԵՐԻ ԲԱՑՈՒՄ	d=100	ՀԱՏ	1
25.	ԳԱԶԱԶԴԱՆՇԱՆԱՅԻՆ ՍԱՐՔ		ՀԱՏ	1
26.	ԳԱԶԻ ԱՎՏՈՄԱՏ ԱՆՋԱՏՄԱՆ ԿԱՓՈՒՅՐ	d=20	ՀԱՏ	1

Ն.Գ.Ճ.	Ա.ՆԱԶԱՐՅԱՆ		ՕԲ.ԱՆՎԱՆՈՒՄԸ	ASMED design	
ՆԱԽԱԳԾԵՑ	Ա.ԹՈՒՄԱՆՅԱՆ		ԳԵՂԱՐՔՈՒՆԻՔԻ ՄԱՐԶ,Ք.ՍԵՎԱ ԹԻՎ 2 «ԶԱՐԹՈՆՔ» ՄԱՆԿԱՊԱՐՏԵԶԻ ՀԻՄՆԱՆՈՐՈԳՄԱՆ ՆԱԽԱԳԻԾ	«ԱՍՔՄԵԴ դիզայն» ՍՊԸ	
			ԹԵՐԹԻ ԱՆՎԱՆՈՒՄԸ	ՕԲՅԵԿՏ	05/15
ՍՏՈՒԳԵՑ			ԱՆՎԱՆԱԹԵՐԹ	ԹԵՐԹ	Գ-1 ՓՈՒԼ ԱԳ
ՊԱՏՎԻՐԱՏՈՒ՝	(Հ. Տ. Զ. Հ.)			ԹԵՐԹԵՐ	5

ՀԱՏԱԿԱԳԻԾ Մ1:500

ԱՐՏԱՔԻՆ ԳԱԶԱՏԱՐ

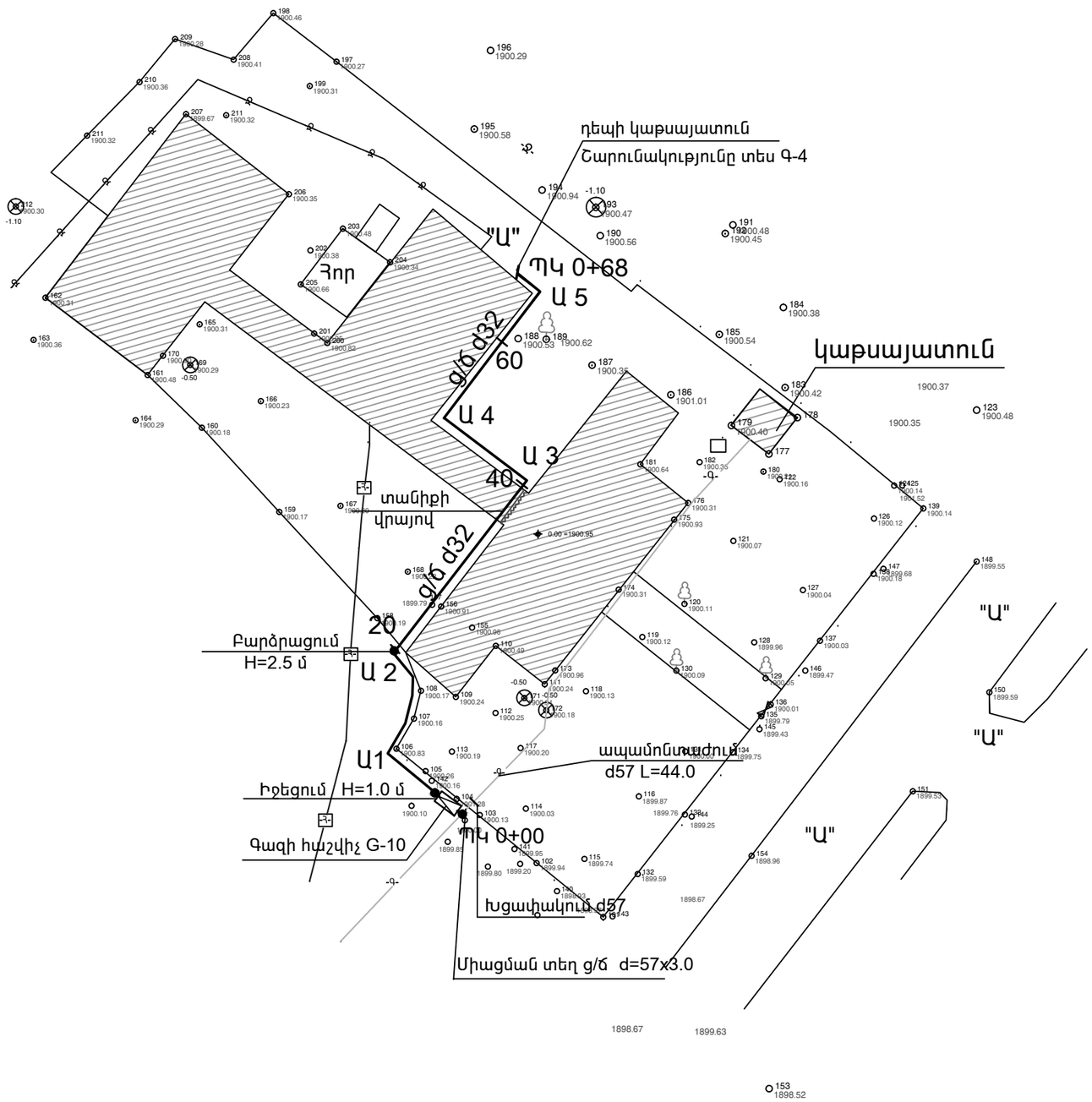

Պայմանական նշաններ

- շինություններ
- քարե պարիսպ
- -Ջ- ջրագիծ
- -Գ- գազատար
- -Հ- հոսանքի մալուխ
- ծառեր
- դիտահոր
- "Ա" ասֆալտապատ ճանապարհ

Ն.Գ.Ճ.	Ա.ՆԱՋԱՐՅԱՆ		ՕԲ.ԱՆՎԱՆՈՒՄԸ ԳԵՂԱՐՔՈՒՆԻՔԻ ՄԱՐԶ,Ք.ՍԵՎԱ ԹԻՎ 2 «ԶԱՐԹՈՆՔ» ՄԱՆԿԱՊԱՐՏԵԶԻ ՀԻՄՆԱՆՈՐՈԳՄԱՆ ՆԱԽԱԳԻԾ	«ԱՍՔՄԵԴ դիզայն» ՍՊԸ	
ՆԱԽԱԳԾԵՑ	Ա.ԹՈՒՄԱՆՅԱՆ				
			ԹԵՐԹԻ ԱՆՎԱՆՈՒՄԸ	ՕԲՅԵԿՏ 05/15	
ՍՏՈՒԳԵՑ			ՀԱՏԱԿԱԳԻԾ ԱՐՏԱՔԻՆ ԳԱԶԱՏԱՐԻ Մ1:500	ԹԵՐԹ Գ-2	ՓՈՒԼ ԱԳ
ՊԱՏՎԻՐԱՏՈՒ՝	(Հ. Տ. Ջ. Հ.)			ԹԵՐԹԵՐ 5	

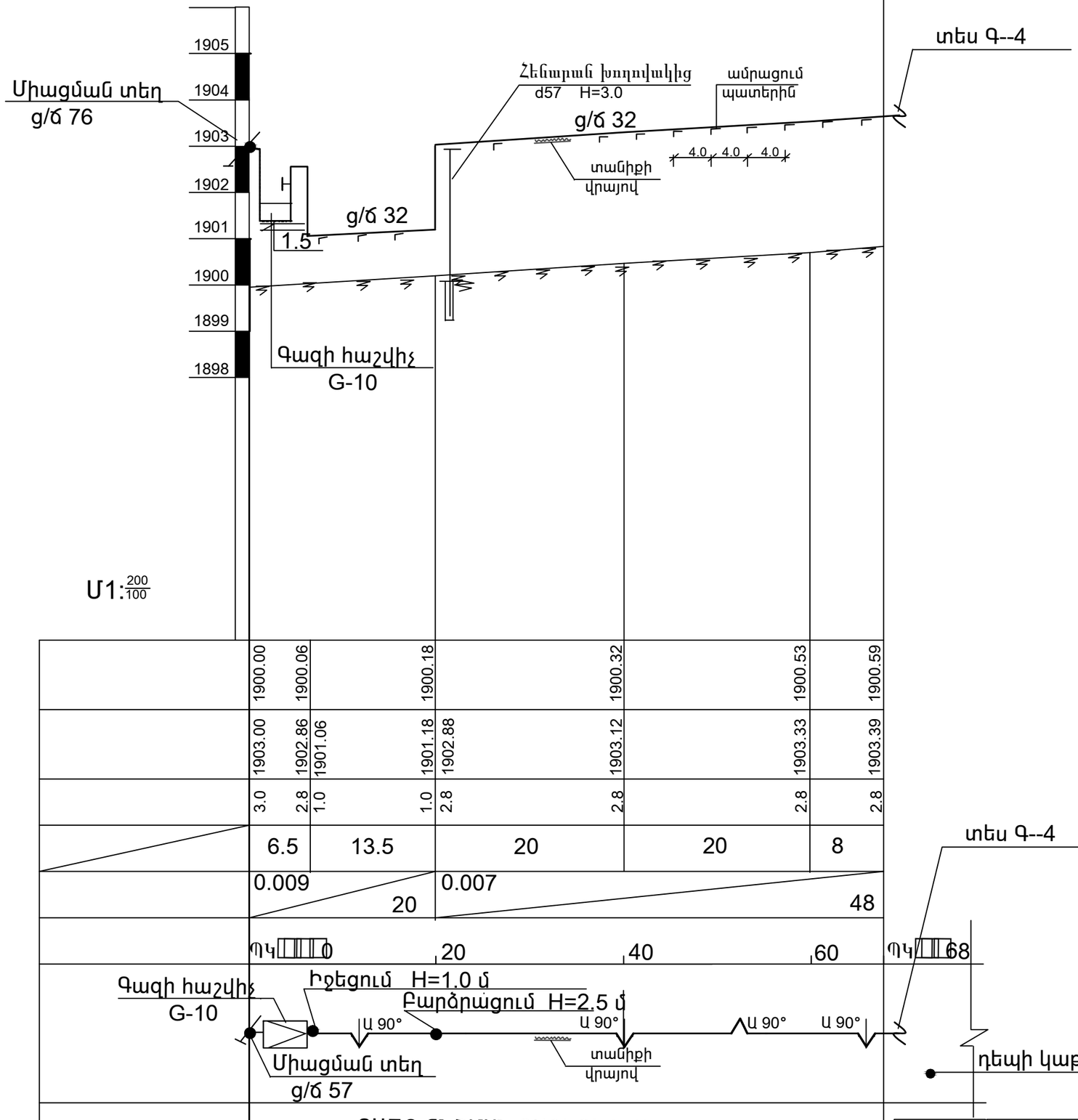

ՑԱԾՐ ԾՆՇՄԱՆ ԳԱԶԱՏԱՐ d32

ՅՈՒՂԱՆԵՐԿՈՒՄ ԵՐԿՈՒ ԱՆԳԱՄ

ՎԵՐԳԵՏՆՅԱ ՏԵՂԱԴՐՈՒՄ

Ն.Գ.Ճ.	Ա.ՆԱԶԱՐՅԱՆ		ՕԲ.ԱՆՎԱՆՈՒՄԸ	ASKMED design			
ՆԱԽԱԳԾԵՑ	Ա.ԹՈՒՄԱՆՅԱՆ		ԳԵՂԱՐՔՈՒՆԻՔԻ ՄԱՐԶ,Ք.ՄԵՎԱ ԹԻՎ 2 «ՁԱՐԹՈՆՔ» ՄԱՆԿԱՊԱՐՏԵԶԻ ՀԻՄՆԱՆՈՐՈԳՄԱՆ ՆԱԽԱԳԻԾ	«ԱՍՔՄԵԴ դիզայն» ՍՊԸ			
			ԹԵՐԹԻ ԱՆՎԱՆՈՒՄԸ	ՕԲՅԵԿՏ	05/15		
ՍՏՈՒԳԵՑ			ԵՐԿԱՅՆԱԿԱՆ ԿՏՐՎԱՑՔ	ԹԵՐԹ	Գ-3	ՓՈՒԼ	ԱԳ
ՊԱՏՎԻՐԱՏՈՒ՝	(Հ. Տ. Զ. Հ.)			ԹԵՐԹԵՐ	5		

N 2 ՄԱՍՆԱՇԵՆՔԻ ԱՌԱՋԻՆ ՀԱՐԿԻ ՀԱՏԱԿԱԳԻԾ ՆԻՇ ՞0.00Մ 1:100

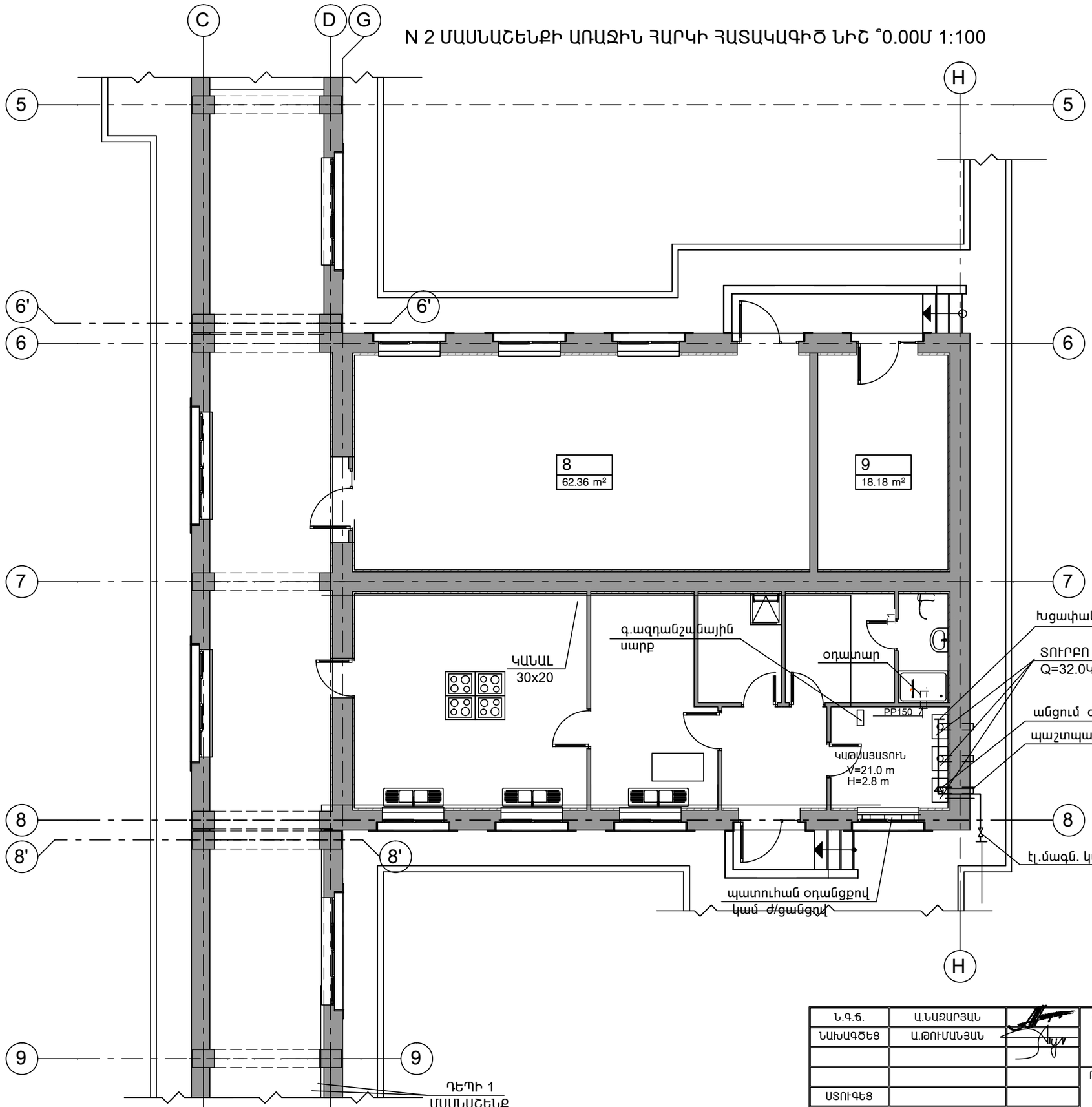

ՍԵՆՅԱԿՆԵՐԻ ԱՆՎԱՆԱՑԱՆԿ

		ԱՆՎԱՆՈՒՄԸ	Չ/Մ	ՄԱԿԵՐԵՍ
	1	ՆԱԽԱՍՐԱՀ	Քմ	7.20
	2	ԿԱԹՍԱՅԱՏՈՒՆ	Քմ	7.52
	3	ՊԱՀԵՍՏ	Քմ	5.78
	4	ՀԱՆԴԵՐՁԱՐԱՆ	Քմ	7.55
	5	ՍԱՆՀԱՆԳՈՒՅՑ	Քմ	3.44
	6	ՍԱՌԸ ԱՐՏԱԴՐԱՄԱՍ	Քմ	15.57
	7	ՏԱՔ ԱՐՏԱԴՐԱՄԱՍ	Քմ	31.61
	8	ԴԱՀԼԻՃ	Քմ	62.36
	9	ԼՎԱՑՔԱՏՈՒՆ	Քմ	18.18
		ԸՆԴԱՄԵՆԸ	Քմ	159.20

ՍԽԵՄԱ Մ 1:100

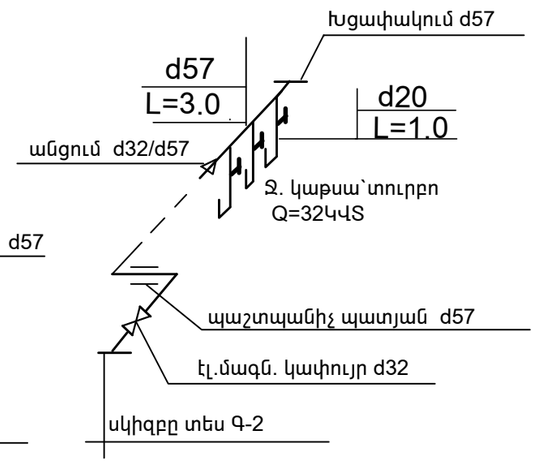

Ն.Գ.Ճ.	Ա.ՆԱՋԱՐՅԱՆ		ՕԲ.ԱՆՎԱՆՈՒՄԸ	ASMED design
ՆԱԽԱԳԾԵՑ	Ա.ԹՈՒՄԱՆՅԱՆ		ԳԵՂԱՐՔՈՒՆԻՔԻ ՄԱՐԶ,Ք.ՍԵՎԱ ԹԻՎ 2 «ՁԱՐԹՈՆՔ» ՄԱՆԿԱՊԱՐՏԵԶԻ ՀԻՄՆԱՆՈՐՈԳՄԱՆ ՆԱԽԱԳԻԾ	«ԱՍՔՄԵԴ դիզայն» ՍՊԸ
			ԹԵՐԹԻ ԱՆՎԱՆՈՒՄԸ	ՕԲՅԵԿՏ 05/15
ՍՏՈՒԳԵՑ			ԿԱԹՍԱՅԱՏԱՆ ՀԱՏԱԿԱԳԻԾ և ՍԽԵՄԱ Մ 1:100	ԹԵՐԹ Գ-4 ՓՈՒԼ ԱԳ
ՊԱՏՎԻՐԱՏՈՒ՝	(Հ. Տ. Ջ. Հ.)			ԹԵՐԹԵՐ 5

ԳԱԶԱՏԱՐԻ
ԵՐԿԱՅՆԱԿԱՆ

ԿՏՐՎԱԾՔ

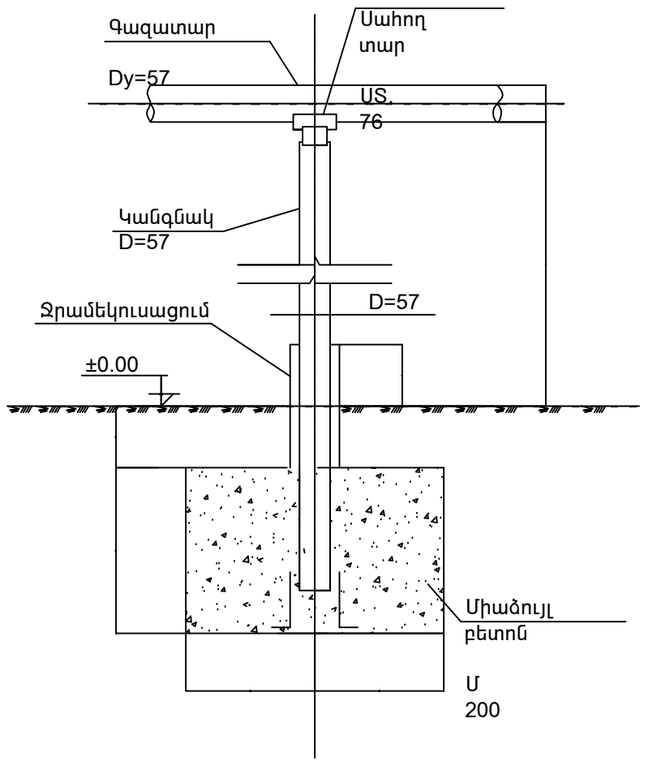

ԿԱՆԳՆԱԿ

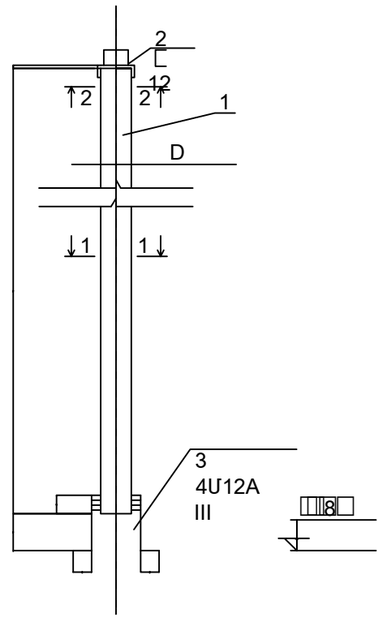

Մեկ կանգնակի մասնագիր					
NN	Անվանումը	Երկարություն մմ	Քանակ	Քաշը կգ	Ընդհանուր քաշը կգ
1	Խողովակ D=76 մմ	2500	1	24.0	24.0
2	⊏ 12	240	1	2.5	2.5
3	Ø12Ա III	250	4	0.3	1.2
Կանգնակի քաշը կգ					27.7
4	Բետոն Մ 200		0.21	մ^3	
5	Մետ. մակերեսի ներկում լաքով		2	մ^2	
6	Զրամեկուսացում տաք բիտումով		0.24	մ^2	

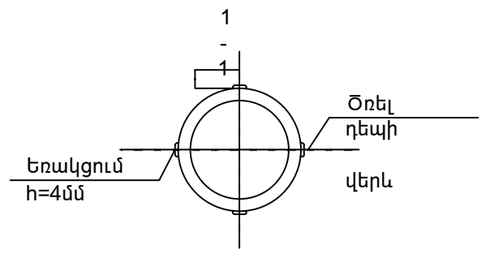

ՀԻՄՔ

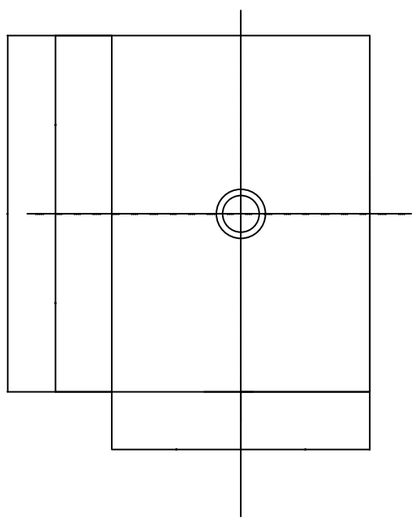

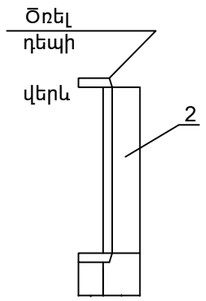

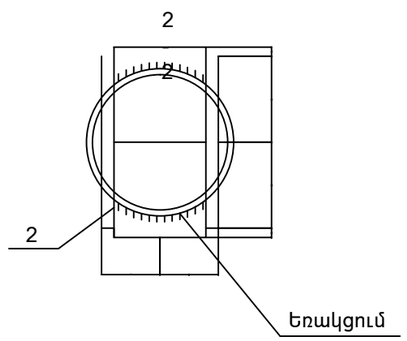

Ն.Գ.Ճ.	Ա.ՆԱԶԱՐՅԱՆ		ՕԲ.ԱՆՎԱՆՈՒՄԸ	ASMED design	
ՆԱԽԱԳԾԵՑ	Ա.ԹՈՒՄԱՆՅԱՆ		ԳԵՂԱՐՔՈՒՆԻՔԻ ՄԱՐԶ,Ք.ՍԵՎԱ ԹԻՎ 2 «ՋԱՐԹՈՆՔ» ՄԱՆԿԱՊԱՐՏԵԶԻ ՀԻՄՆԱՆՈՐԳՄԱՆ ՆԱԽԱԳԻԾ	«ԱՍՔՄԵԴ դիզայն» ՍՊԸ	
			ԹԵՐԹԻ ԱՆՎԱՆՈՒՄԸ	ՕԲՅԵԿՏ	05/15
ՍՏՈՒԳԵՑ			ՇԱՐԺԱԿԱՆ ՀԵՆԱՐԱՆ	ԹԵՐԹ	Գ-5 ՓՈՒԼ ԱԳ
ՊԱՏՎԻՐԱՏՈՒ՝	(Հ. Տ. Զ. Հ.)			ԹԵՐԹԵՐ	5